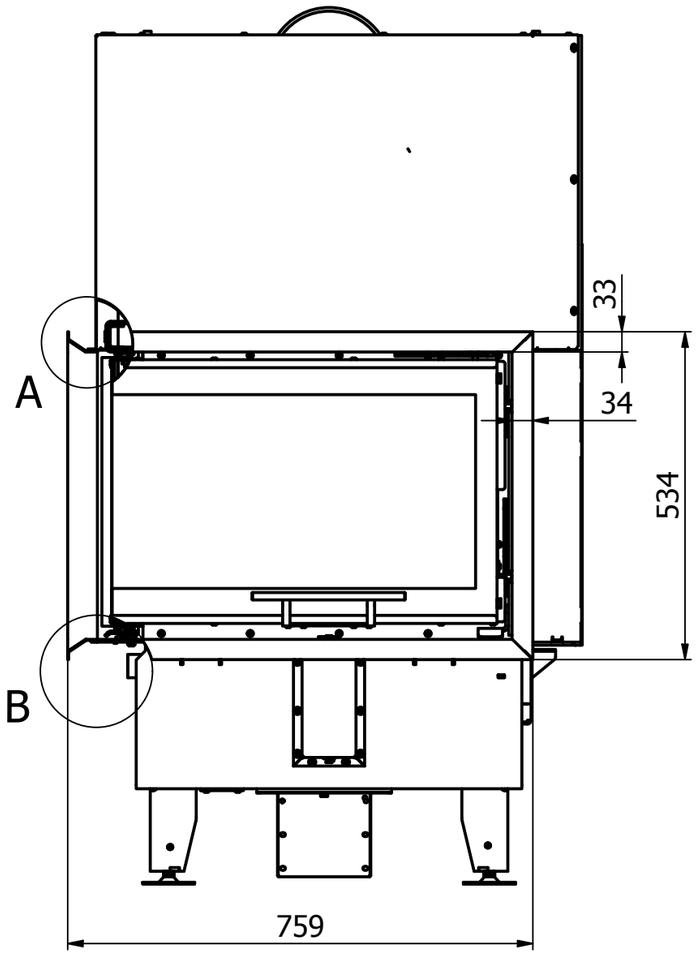

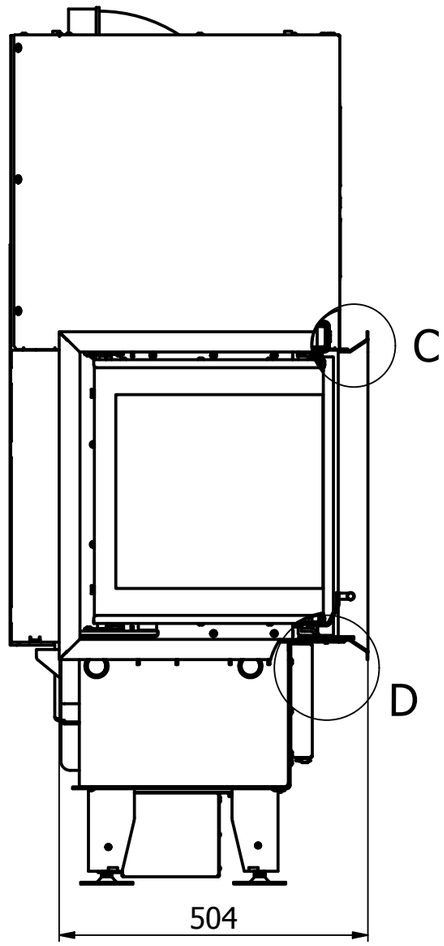

A (1 : 4)

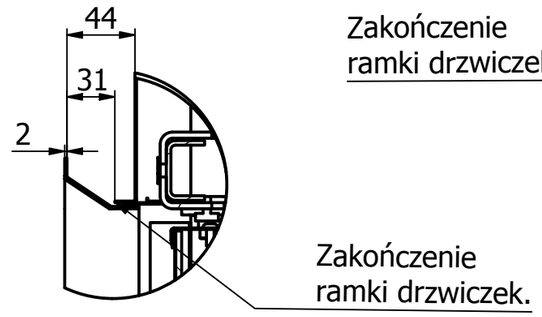

B (1 : 4)

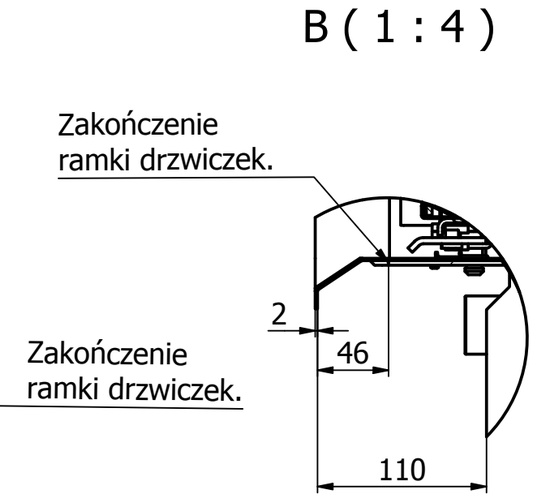

C (1 : 4)

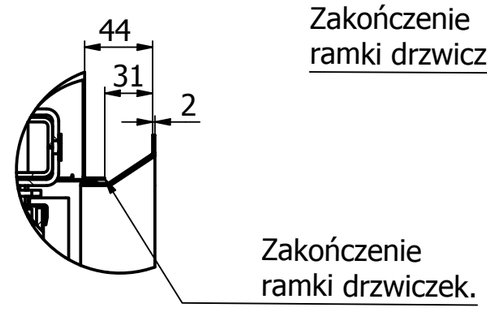

D (1 : 4)

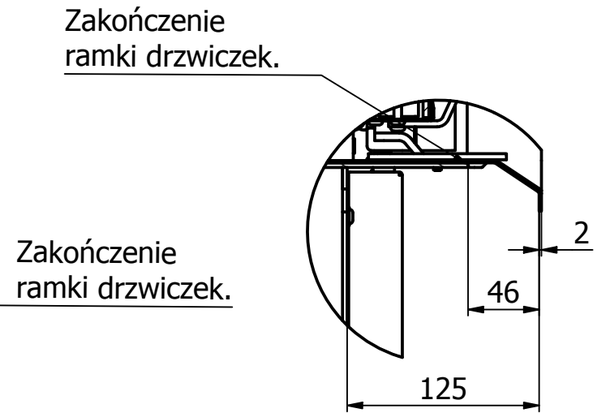

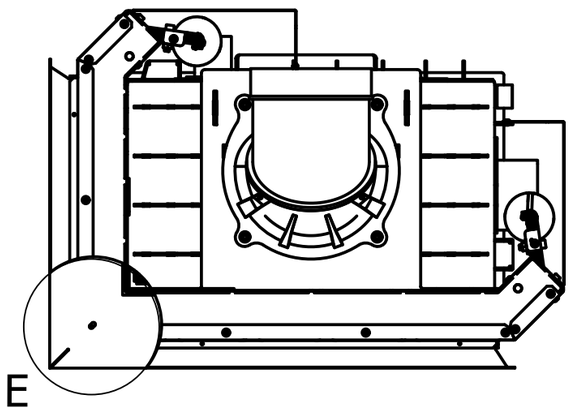

E (1 : 4)

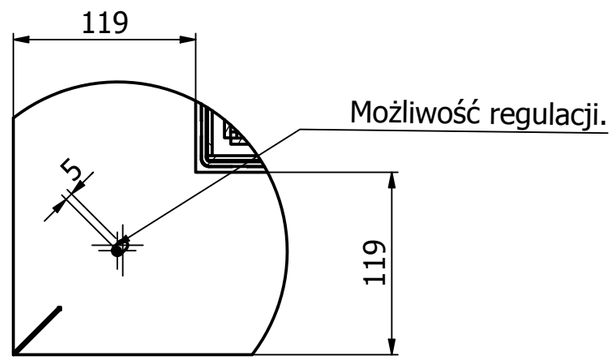

DEFRO HOME INTRA SM BL MINI G / Maskownica kątowa płytka

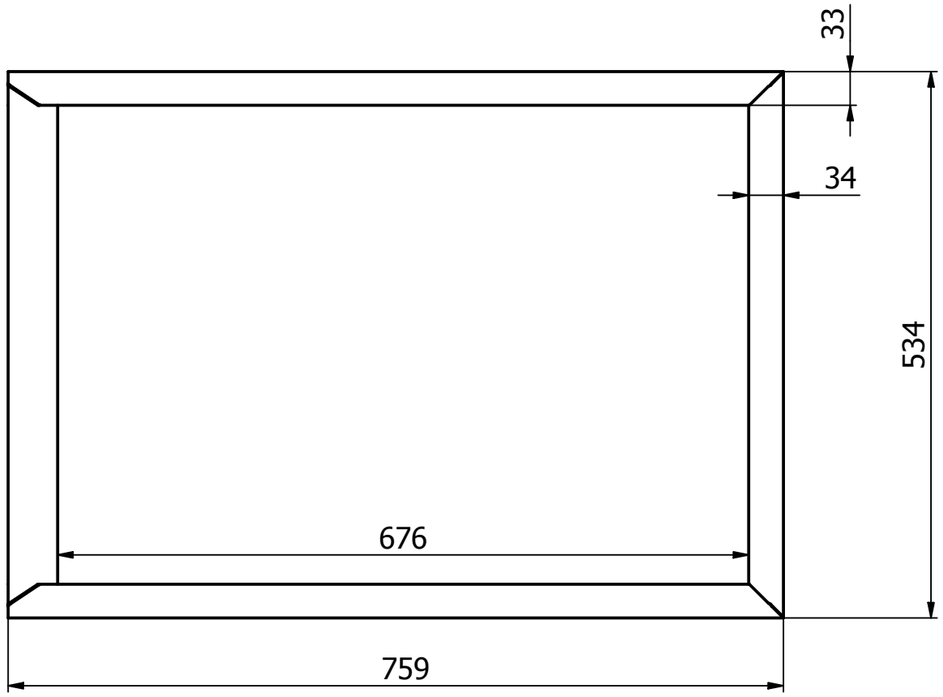

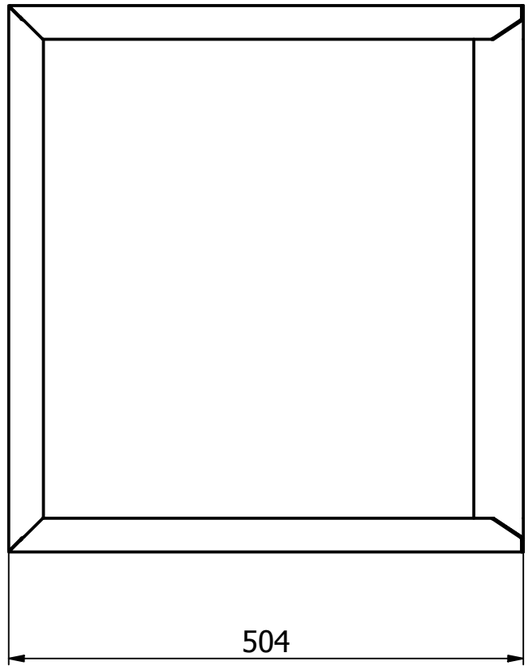

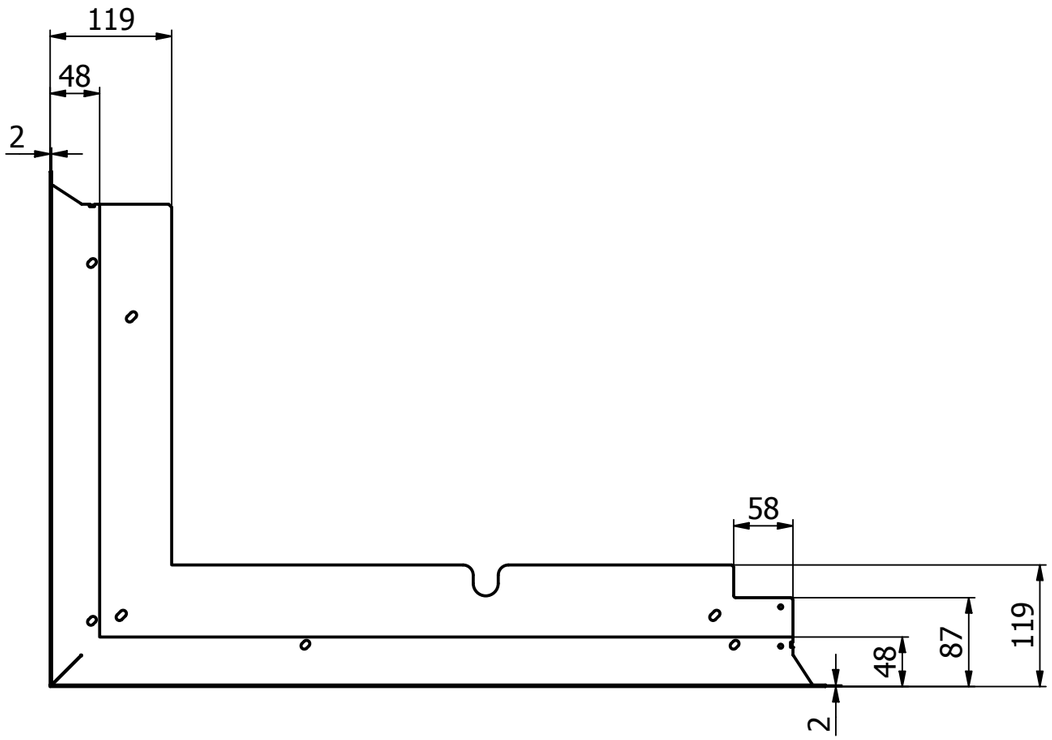

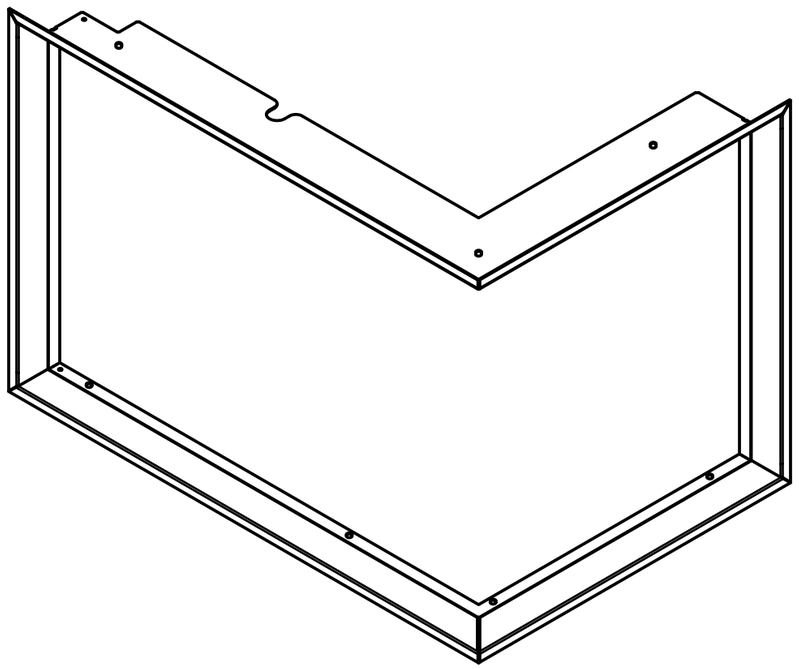

Maskownica kątowa płytka

DEFRO HOME